Specification sheet

XD 300

FA 4X2 Lkw, Low Deck

ENGINES
XD NewGen 300 MX-11 (220 kW / 299 PS)
XD NewGen 340 MX-11 (251 kW / 341 PS)
XD NewGen 370 MX-11 (270 kW / 367 PS)
XD NewGen 410 MX-11 (300 kW / 408 PS)
XD NewGen 450 MX-11 (330 kW / 449 PS)

GVM[1)]	GCM[2)]
18000 kg	38000 kg
Max. front 6700 kg	
Max. rear 11500 kg	

004F0101BAAA - 202345C - 18-08-2023

DAF Trucks Deutschland GmbH, www.daftrucks.de

AUSSTATTUNGSPAKETE

Optional

17448 Safety-Paket NGD
10278 Efficiency Plus-Paket XD
17595 Executive-Paket XD/XF

FAHRERHAUS AUßEN

Luxuriöses Day Cab mit einzigartiger Aerodynamik für kraftstoffsparendes Fahren und niedrige CO2-Emissionen. Die riesige, tiefe Frontscheibe, die an den Seiten gebogen ist, zusammen mit den großen Seitenscheiben bieten dem Fahrer eine unübertroffene direkte Sicht, zur Verbesserung der Verkehrssicherheit. Fahrerhauslänge: 2.030 mm; Fahrerhausbreite: 2500 mm. Anzahl der Fahrerhauseinstiegsstufen: 2.; Fahrerhausaufhängung mechanisch; LED-Scheinwerfer; DAF Corner View.

Optional

07018 Sleeper Cab
06244 Sleeper High Cab
02952 Ausführung Fahrgestell vorn: Bodenplatte Aero
07586 Ausführung Fahrgestell vorn: robust
01226 Fahrerhaus luftgefedert
03358 Sonnenblende außen
03922 Nebelscheinwerfer vorne
00936 Zusatz-LED-Leuchten Fahrerhausdach, vorbereitet
01836 LED-Skylights
00949 LED-Skylights; zus. LED-Leuchten FH-Dach, vorber.
01925 Zwei LED-Scheinwerfer für Fahrerhausrückwand
01891 Rundumleuchten auf Fahrerhaus vorn, vorbereitet
06629 2 Rundumleuchten
03232 Windschutzscheibe mit Sonnenschutzfolie
03317 Heckscheibe: Doppelt verglast
07343 Bordsteinfenster Beifahrertür
01362 Digitales Sichtsystem von DAF

AERODYNAMIK

Optional

00008 Einstellb. Dachspoiler kurz, Sleeper High Cab
00082 Einstellbarer Dachspoiler für Day Cab
00097 Einstellbarer Dachspoiler für Sleeper Cab
00020 Einstellb. Dachsp. lang, niedrig, Sleeper High Cab
02662 Einstellb. Dachsp. lang, mittel, Sleeper High Cab

LACKIERUNG

Fahrerhausfarbe E1980 Kristallweiß; Fahrgestellfarbe grau.; Farbe des Stoßfängers: Crystal White.

FAHRERHAUS, INNENAUSSTATTUNG

Farbgebung der Innenraumverkleidung: Luxus; Armaturenbrettausführung: Vision; Fahrerhaus, Innenraumverzierung: Hexagon; Fahrersitz: Comfort Air; Beifahrersitz: Kino mit Stoffbezug; Kein Armaturenbrett-Tisch; Mittleres Staufach; Automatische Temperaturregelung und Klimaanlage; Ohne Standheizung.

Optional

02354 Lenkrad mit silberfarbenen Akzenten
02355 Lenkrad, Leder
02353 Fahrerhaus, Innenraumverzierung: Argenta
02350 Fahrerhaus, Innenraumverzierung: Natura
07733 Fahrersitz: Luxury Air
07736 Fahrersitz: Super Air
07737 Fahrersitz: Xtra Leather Air
09541 Armlehne Fahrersitz
01740 Armlehnen an beiden Seiten des Fahrersitzes
02117 Dritter Fahrerhaussitzplatz
02837 Armaturenbrett-Tisch
03948 Einzelschublade
03954 Kühlbox bzw. Kühlschrank
02838 Schaumstoffmatratze für untere Schlafliege
02854 Xtra Comfort Matratze für untere Schlafliege
01775 Xtra Comfort Matratze + Auflage unt. Schlafliege
06970 Automatische Fahrerhaus -Klimaregelung

KOMMUNIKATION UND FAHRMANAGEMENT

DAF Connect; Digit. Fahrtenschreiber, Stoneridge 1C, Vers. G2V2; Geschw.-begr.-Einst. 85 km/h; ECO aus 90 km/h; DAF Infotainment Luxury mit Luxury Lautsprechern; Adaptive Cruise Control mit FCW und AEBS-3.

Optional

09681 Vorbereitung für Maut
06211 DAF Infotainment System mit FM/DAB/DAB+-Radio
03470 DAF Infotainment System: Exclusive, vorbereitet
01915 DAF Infotainment System: Luxury Plus
06991 Predictive Cruise Control
06992 Predictive Cruise Control lite

SICHERHEIT UND SCHUTZ

Spurwechsel-Warnsystem; Elektronische Stabilitätsregelung (VSC); Basis-Wegfahrsperre; Keine EU-ADR-Sicherheitsausrüstungen; DAF Side and Turn Assist.

Optional

08631 Airbag (Fahrer) und 2 Gurtstraffer
00795 Sicherheitsvorschriften EU -ADR

FEDERUNG UND ACHSEN

Vorne: 8,00 t, Luftfederung, 161 N; Tragfähigkeit Hinterachse 11,50 t; Hinten: Luftfederung SR1344; Ohne Hebevorrichtung.

Optional

04588 Hinterachse SR 1347
08191 Achslastüberwachung

RÄDER UND REIFEN

Angetriebene Hinterachse(n): 295/60R22.5; F1,295/60R22.5GO FMAXS2 150/147 K Steering BCA; R1,295/60R22.5GO FMXDA 150/147 K Traction CBA 3P.

Optional

16152 Reifenfabrikate und -typen

ANTRIEBSSTRANG

Motor MX-11, 6-Zylinder-Dieselmotor, 10,8 Liter. Leistung 220 kW (299 PS) bei 1600 U/min. Max. Drehmoment 1450 Nm bei 900-1400 U/min.; Schadstoffklasse Euro 6; Eco-Fuel; 12-Gang-TraXon-Getriebe 12TX1810 OD, 12,92-0,77; Getriebeübersetzung 12,92-0,77; Hinterachsübersetzung 2,64.

004F0101BAAA - 202345C - 18-08-2023

Optional

07110 ECO-Leistung
02313 Getriebe (Direktgang)
01514 Urge-to-move
07101 Normaler Transport, Lite-Version
09637 Flüssigtransport
08371 Long Combination Vehicle (LCV)
09638 Geländeeinsatz
01498 Geländeeinsatz mit Freischaukelfunktion
02843 Mechanische Differentialsperre

BREMSANLAGE

Auspuffbremse; Belüftete Scheibenbremsen vorn und hinten. Zweikreis-Druckluftanlage mit elektronischer Steuerung (EBS)..

Optional

09921 MX-Motorbremse
02715 ZF-Intarder
01572 Elektropneumatische Steuerung für Feststellbremse

FAHRGESTELL

Radstand 4,90 m / hinterer Überhang 2,35 m; Längsträgerhöhe 260 mm; Serienmäßige Komponentenanordnung; 450-l-Aluminiumkraftstofftank links, Höhe 505 mm; AdBlue®-Tank 45 l, linke Fahrgestellseite; Vorderer Unterfahrschutz; Spritzwasserschutz.

Optional

16157 Kraftstofftankmaterial und -Hoehe
07071 Reserveradhalterung rechts
03323 Rückleuchten mit LEDs

ANHÄNGERAUSRÜSTUNG

Abschlußquerträger.

Optional

07033 Anhängerkupplung Ringfeder D = 13,7
07034 Anhängerkupplung Ringfeder D = 20,0
08026 Anhängerkupplung Rockinger D=13,0
08027 Anhängerkupplung Rockinger D=20,0
04659 Anhängerkabel EBS

AUFBAUTEN UND AUFBAUVORBEREITUNG

Aufbaustecker am Fahrgestell.

Optional

09421 Zusätzliches Ersatzkabel
08121 Ladebordwandanwendung

NEBENANTRIEB

Optional

16148 Nebenantriebstypen und -positionen

STROMVERSORGUNG (24 V)

Generator 110 A, Batterien 2 x 140 Ah..

Optional

04492 Generator 130 A
08775 Generator 150 A
08797 Batterien 2x 175 Ah
07671 Batterien 2x 210 Ah AGM C-Typ
06440 Batterien 2 x 230 Ah

GESAMTGEWICHT UND ZUGGESAMTGEWICHT

Technisch zul. FGG Fahrgestellgewicht max 19500 kg; Max. Zuggesamtgewicht Antriebsst. 38000 kg Kl. 2.

EINSATZBEDINGUNGEN

Luftansaugung vorne.

Optional

08400 Silent-Modus
02260 Zusätzliche Fahrerhausisolierung
03648 Luftansaugung oben mit Zyklonfilter
06614 Staubschutzschild

GARANTIE UND WARTUNG

Garantie Plus - Antriebsstrang, voller Garantieschutz für 1 Jahr auf das Fahrzeug wie vom OE geliefert (außer tatsächliche Verschleißteile), im 2. und 3. Jahr auf den Antriebsstrang bis 500.000 km und Pannenhilfe im 1. Jahr.; ITS-Service.

Optional

08311 Verlängertes Wartungsintervall

AUSLIEFERUNG DES FAHRZEUGS

Minimales Bordwerkzeug.

Optional

07569 Wagenheber

Go to DAF.com to configure your own perfect DAF.

004F0101BAAA - 202345C - 18-08-2023

XD 300

FA 4X2 Lkw, Low Deck

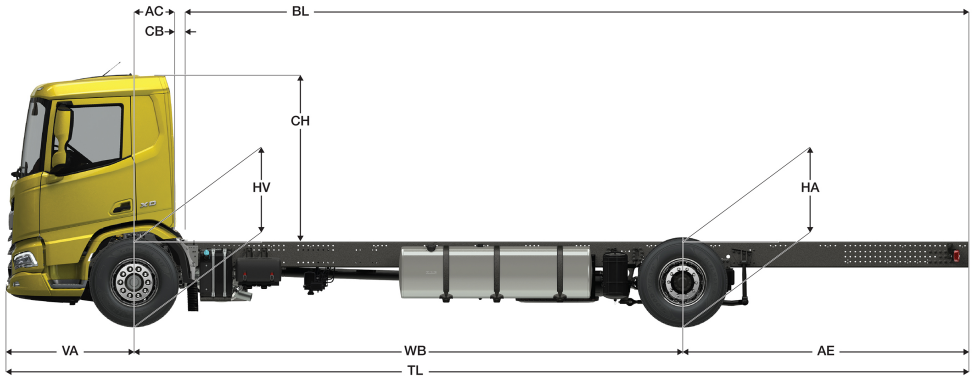

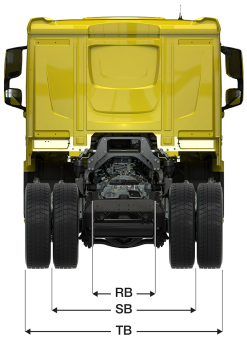

	Wheelbase - AE		Unladen weight[4]			Gross Carrying Capacity			Variable dimensions									
	WB	AE[5]	Front	Rear	Total	Front	Rear	Total	AC	CB[6]	CH[7]	BL[8]	BL	TL	HA[9]	HA[10]	TK [11]	TW[12]
DAY CAB	4,90	2,35	4853	2082	6936	1847	9418	11064	0,50	0,07	2,06	7,06	7,06	8,78	0,88	0,88	16,34	17,78
	5,40	2,65	4895	2223	7118	1805	9277	10882	0,50	0,07	2,06	7,91	7,91	9,58	0,88	0,88	17,65	19,10
	5,70	2,85	4901	2277	7177	1799	9223	10823	0,50	0,07	2,06	8,40	8,40	10,08	0,88	0,88	18,43	19,89
	6,10	3,10	4902	2339	7241	1798	9161	10759	0,50	0,07	2,06	9,07	9,07	10,73	0,88	0,88	19,48	20,95
	WB	AE[5]	Front	Rear	Total	Front	Rear	Total	AC	CB[6]	CH[7]	BL[8]	BL	TL	HA[9]	HA[10]	TK [11]	TW[12]
SLEEPER CAB	4,90	2,35	4956	2084	7040	1744	9416	10960	0,83	0,07	2,06	6,47	6,47	8,78	0,88	0,88	16,34	17,77
	5,40	2,65	4998	2224	7222	1702	9276	10778	0,83	0,07	2,06	7,33	7,33	9,58	0,88	0,88	17,64	19,10
	5,70	2,85	5004	2277	7282	1696	9223	10718	0,83	0,07	2,06	7,84	7,84	10,08	0,88	0,88	18,43	19,89
	6,10	3,10	5006	2340	7346	1694	9160	10654	0,83	0,07	2,06	8,51	8,51	10,73	0,88	0,88	19,48	20,95
	WB	AE[5]	Front	Rear	Total	Front	Rear	Total	AC	CB[6]	CH[7]	BL[8]	BL	TL	HA[9]	HA[10]	TK [11]	TW[12]
SLEEPER HIGH CAB	4,90	2,35	4995	2084	7080	1705	9416	10920	0,83	0,07	2,54	6,50	6,50	8,78	0,88	0,88	16,34	17,77
	5,40	2,65	5037	2225	7262	1663	9275	10738	0,83	0,07	2,54	7,36	7,36	9,58	0,88	0,88	17,64	19,10
	5,70	2,85	5043	2278	7321	1657	9222	10679	0,83	0,07	2,54	7,87	7,87	10,08	0,88	0,88	18,43	19,89
	6,10	3,10	5045	2340	7385	1655	9160	10615	0,83	0,07	2,54	8,54	8,54	10,73	0,88	0,88	19,48	20,95

OTHER DIMENSIONS VA: 1,53 HV[13]: 0,88 HV[14]: 0,87 RB: 0,79 SB: 1,82 TB[15]: 2,46

1) Höchstzulässiges Gesamtgewicht entsprechend den gesetzlichen Vorschriften.
2) Höchstzulässiges Gesamtgzuggewicht entsprechend den gesetzlichen Vorschriften.
3) Achslast mit Standardreifengröße.
4) Gewicht von Fahrgestell und Fahrerhaus berechnet mit: Nur Standardausrüstung mit 405 Liter Kraftstoff, 41 Liter AdBlue® und Fahrer mit 75 kg, Toleranz ± 3 %. Änderungen an der Spezifikation haben erhebliche Auswirkungen auf das Fahrzeuggewicht.
5) Weitere AE-Abmessungen für die meisten Radstände erhältlich. Zur Berechnung der Aufbaulänge den Hecküberstand ändern.
6) Dargestelltes CB mit Standardlufteinlass bzw. Auspuff.
7) Fahrerhaushöhe gemessen von Rahmenträger bis geschlossene Dachluke.
8) Kundenspezifische Aufbaulänge mit TOPEC berechnen. Dargestellte Aufbaulänge beruht auf gleichmäßig verteilter Last und bis zur maximalen Achslast beladenem Fahrzeug.
9) Höhe, unbeladen, in Antriebsachsmitte.
10) Höhe, beladen, in Antriebsachsmitte.
11) TK = Wendekreis zwischen Bordsteinkanten.
12) TW = Wendekreis zwischen Wänden.
13) Höhe, unbeladen, in Vorderachsmitte.
14) Höhe, beladen, in Vorderachsmitte.
15) TB ist allgemeine Breite hinten. (an der Mitte der Vorderachse 255).

004F0101BAAA - 202345C - 18-08-2023

Depending on the vehicle configuration a specific option may not be possible. The availability and specification of this vehicle may differ per country. For further information please contact the DAF organisation. Pictures and technical illustrations are not binding in detail and can differ from the standard specification. Subject to modification without prior notice.