Specification sheet

XD 370

FAC 8X2 Lkw

ENGINES
XD NewGen 370 MX-11 (270 kW / 367 PS)
XD NewGen 410 MX-11 (300 kW / 408 PS)
XD NewGen 450 MX-11 (330 kW / 449 PS)

GVM[1)]	GCM[2)]
32000 kg	38000 kg
Max. front 15000 kg	
Max. rear 19000 kg	

004F0191CAAA - 202345C - 18-08-2023

DAF Trucks Deutschland GmbH, www.daftrucks.de

AUSSTATTUNGSPAKETE

Optional

17448 Safety-Paket NGD

17595 Executive-Paket XD/XF

FAHRERHAUS AUßEN

Luxuriöses Day Cab mit einzigartiger Aerodynamik für kraftstoffsparendes Fahren und niedrige CO2-Emissionen. Die riesige, tiefe Frontscheibe, die an den Seiten gebogen ist, zusammen mit den großen Seitenscheiben bieten dem Fahrer eine unübertroffene direkte Sicht, zur Verbesserung der Verkehrssicherheit. Fahrerhauslänge: 2.030 mm; Fahrerhausbreite: 2500 mm. Anzahl der Fahrerhauseinstiegsstufen: 3.; Fahrerhausaufhängung mechanisch; LED-Scheinwerfer; DAF Corner View.

Optional

07018 Sleeper Cab

06244 Sleeper High Cab

02889 Ausführung Fahrgestell vorn: keine Bodenplatte

07586 Ausführung Fahrgestell vorn: robust

01226 Fahrerhaus luftgefedert

03358 Sonnenblende außen

03922 Nebelscheinwerfer vorne

00936 Zusatz-LED-Leuchten Fahrerhausdach, vorbereitet

01836 LED-Skylights

00949 LED-Skylights; zus. LED-Leuchten FH-Dach, vorber.

01925 Zwei LED-Scheinwerfer für Fahrerhausrückwand

01891 Rundumleuchten auf Fahrerhaus vorn, vorbereitet

06629 2 Rundumleuchten

03232 Windschutzscheibe mit Sonnenschutzfolie

03317 Heckscheibe: Doppelt verglast

07343 Bordsteinfenster Beifahrertür

01362 Digitales Sichtsystem von DAF

AERODYNAMIK

Optional

00008 Einstellb. Dachspoiler kurz, Sleeper High Cab

00082 Einstellbarer Dachspoiler für Day Cab

00097 Einstellbarer Dachspoiler für Sleeper Cab

00020 Einstellb. Dachsp. lang, niedrig, Sleeper High Cab

LACKIERUNG

Fahrerhausfarbe E1980 Kristallweiß; Fahrgestellfarbe grau.; Farbe des Stoßfängers: Crystal White.

FAHRERHAUS, INNENAUSSTATTUNG

Farbgebung der Innenraumverkleidung: Luxus; Armaturenbrettausführung: Vision; Fahrerhaus, Innenraumverzierung: Hexagon; Fahrersitz: Comfort Air; Beifahrersitz: Kino mit Stoffbezug; Kein Armaturenbrett-Tisch; Mittleres Staufach; Automatische Temperaturregelung und Klimaanlage; Ohne Standheizung.

Optional

02354 Lenkrad mit silberfarbenen Akzenten

02355 Lenkrad, Leder

02353 Fahrerhaus, Innenraumverzierung: Argenta

02350 Fahrerhaus, Innenraumverzierung: Natura

07733 Fahrersitz: Luxury Air

07736 Fahrersitz: Super Air

07737 Fahrersitz: Xtra Leather Air

09541 Armlehne Fahrersitz

01740 Armlehnen an beiden Seiten des Fahrersitzes

02117 Dritter Fahrerhaussitzplatz

02837 Armaturenbrett-Tisch

03948 Einzelschublade

03954 Kühlbox bzw. Kühlschrank

02838 Schaumstoffmatratze für untere Schlafliege

02854 Xtra Comfort Matratze für untere Schlafliege

01775 Xtra Comfort Matratze + Auflage unt. Schlafliege

06970 Automatische Fahrerhaus -Klimaregelung

KOMMUNIKATION UND FAHRMANAGEMENT

DAF Connect; Digit. Fahrtenschreiber, Stoneridge 1C, Vers. G2V2; Geschw.-begr.-Einst. 85 km/h; ECO aus 90 km/h; DAF Infotainment Luxury mit Luxury Lautsprechern; Adaptiver Tempomat (ACC) mit FCW.

Optional

09681 Vorbereitung für Maut

06211 DAF Infotainment System mit FM/DAB/DAB+-Radio

03470 DAF Infotainment System: Exclusive, vorbereitet

01915 DAF Infotainment System: Luxury Plus

09908 Tempomat

08023 Adaptive Cruise Control mit FCW und AEBS-3

06991 Predictive Cruise Control

06992 Predictive Cruise Control lite

SICHERHEIT UND SCHUTZ

Spurwechsel-Warnsystem; Ohne elektronische Stabilitätsregelung (VSC); Basis-Wegfahrsperre; Keine EU-ADR-Sicherheitsausrüstungen; DAF Side and Turn Assist.

Optional

08631 Airbag (Fahrer) und 2 Gurtstraffer

00795 Sicherheitsvorschriften EU -ADR

FEDERUNG UND ACHSEN

Vorn: 2 x 8,00 t, Parabel, 163N; Tragfähigkeit Hinterachse 13,00 t; Hinten: 20,00 t, Luftfederung, SR1344; Nachlaufachslast 10,0 t; Hebevorrichtung.

Optional

06264 Tragfähigkeit Vorderachsen 9,00 t + 9,00 t

04057 Hinterachse HR 1356

08191 Achslastüberwachung

RÄDER UND REIFEN

Angetriebene Hinterachse(n): 295/60R22.5; F1,315/60R22.5GO FMXSE 154/148 L Steering BBB 3P; R1,295/60R22.5GO FMAXS2 150/147 K Steering BCA; R2,295/60R22.5GO FMAXS2 150/147 K Steering BCA.

Optional

16152 Reifenfabrikate und -typen

ANTRIEBSSTRANG

Motor MX-11, 6-Zylinder-Dieselmotor mit mehrstufigem Drehmoment, 10,8 Liter. Leistung: 270 kW - 367 PS bei 1600 U/min. Maximales Drehmoment: 1950 Nm bei 900-1125 U/min.; Schadstoffklasse Euro 6; Eco-Fuel; 12-Gang-TraXon-Getriebe 12TX2010 DD, 16,69-1,00; Getriebeübersetzung 16,69-1,00; Hinterachsübersetzung 2,47.

Optional

07110 ECO-Leistung

02314 Getriebe (Schongang)

01514 Urge-to-move

07101 Normaler Transport, Lite-Version

09637 Flüssigtransport

08371 Long Combination Vehicle (LCV)

09638 Geländeeinsatz

01498 Geländeeinsatz mit Freischaukelfunktion

03720 Ohne Antriebsschlupfregelung (ASR)

BREMSANLAGE

Auspuffbremse; Belüftete Scheibenbremsen vorn und hinten. Zweikreis-Druckluftanlage mit elektronischer Steuerung (EBS)..

004F0191CAAA - 202345C - 18-08-2023

Optional

09921 MX-Motorbremse
02715 ZF-Intarder
01572 Elektropneumatische Steuerung für Feststellbremse
00929 Antriebshinterachse mit Trommelbremsen

FAHRGESTELL

Radstand 5,00 m / hinterer Überhang 1,75 m; Längsträgerhöhe 310 mm; Serienmäßige Komponentenanordnung; 340-l-Aluminiumkraftstofftank li, Höhe 620 mm; 45-Liter-AdBlue®-Tank, links unter Batteriekasten; Vorderer Unterfahrschutz; Spritzwasserschutz.

Optional

16157 Kraftstofftankmaterial und -Hoehe
07070 Reserveradhalterung links
03323 Rückleuchten mit LEDs

ANHÄNGERAUSRÜSTUNG

Abschlußquerträger.

Optional

07033 Anhängerkupplung Ringfeder D = 13,7
07034 Anhängerkupplung Ringfeder D = 20,0
08026 Anhängerkupplung Rockinger D=13,0
08027 Anhängerkupplung Rockinger D=20,0
04659 Anhängerkabel EBS

AUFBAUTEN UND AUFBAUVORBEREITUNG

Aufbaustecker am Fahrgestell.

Optional

09421 Zusätzliches Ersatzkabel

NEBENANTRIEB

Optional

16148 Nebenantriebstypen und -positionen

STROMVERSORGUNG (24 V)

Generator 110 A, Batterien 2 x 140 Ah..

Optional

04492 Generator 130 A
08775 Generator 150 A
08797 Batterien 2x 175 Ah
07671 Batterien 2x 210 Ah AGM C-Typ
06440 Batterien 2 x 230 Ah

GESAMTGEWICHT UND ZUGGESAMTGEWICHT

Technisch zul. FGG Fahrgestellgewicht max 35000 kg; Max. Zuggesamtgewicht Antriebsst. 38000 kg Kl. 2.

EINSATZBEDINGUNGEN

Luftansaugung vorne.

Optional

08400 Silent-Modus
02260 Zusätzliche Fahrerhausisolierung
03648 Luftansaugung oben mit Zyklonfilter
06614 Staubschutzschild

GARANTIE UND WARTUNG

Garantie Plus - Antriebsstrang, voller Garantieschutz für 1 Jahr auf das Fahrzeug wie vom OE geliefert (außer tatsächliche Verschleißteile), im 2. und 3. Jahr auf den Antriebsstrang bis 300.000 km und Pannenhilfe im 1. Jahr.; ITS-Service.

Optional

08311 Verlängertes Wartungsintervall

AUSLIEFERUNG DES FAHRZEUGS

Minimales Bordwerkzeug.

Optional

07569 Wagenheber

Go to DAF.com to configure your own perfect DAF.

004F0191CAAA - 202345C - 18-08-2023

XD 370

FAC 8X2 Lkw

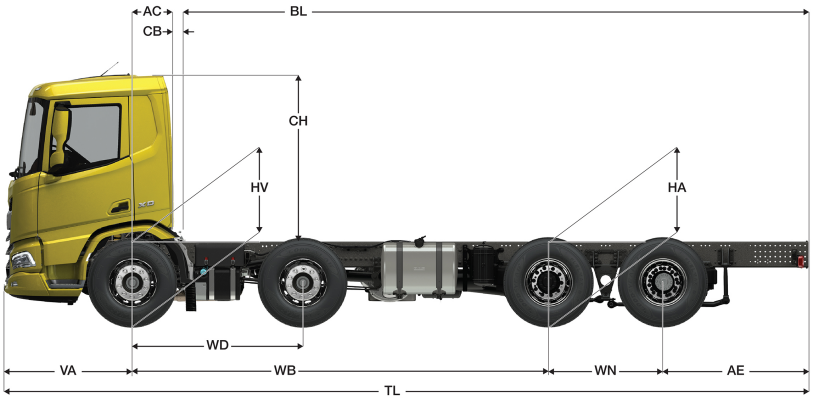

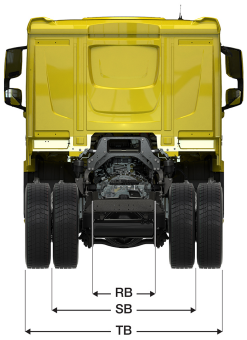

	Wheelbase - AE		Unladen weight[4]			Gross Carrying Capacity			Variable dimensions									
	WB	AE[5]	Front	Rear	Total	Front	Rear	Total	AC	CB[6]	CH	BL[7]	BL	TL	HA[8]	HA[9]	TK [10]	TW[11]
DAY CAB	4,60	1,55	6574	2447	9022	8426	16553	22978	0,50	0,07	2,01	6,50	7,06	9,08	1,08	1,04	18,68	19,99
	5,00	1,75	6500	2619	9118	8500	16381	22882	0,50	0,07	2,01	7,00	7,62	9,68	1,08	1,04	19,84	21,16
	5,70	2,00	6376	2839	9215	8624	16161	22785	0,50	0,07	2,01	7,87	8,59	10,63	1,08	1,04	21,88	23,22
	WB	AE[5]	Front	Rear	Total	Front	Rear	Total	AC	CB[6]	CH	BL[7]	BL	TL	HA[8]	HA[9]	TK [10]	TW[11]
SLEEPER CAB	4,60	1,55	6708	2425	9133	8292	16575	22867	0,83	0,07	2,01	5,87	6,43	9,08	1,08	1,04	18,68	19,99
	5,00	1,75	6632	2598	9230	8368	16402	22770	0,83	0,07	2,01	6,37	7,00	9,68	1,08	1,04	19,84	21,16
	5,70	2,00	6505	2821	9326	8495	16179	22674	0,83	0,07	2,01	7,26	7,98	10,63	1,08	1,04	21,88	23,22
	WB	AE[5]	Front	Rear	Total	Front	Rear	Total	AC	CB[6]	CH	BL[7]	BL	TL	HA[8]	HA[9]	TK [10]	TW[11]
SLEEPER HIGH CAB	4,60	1,55	6758	2415	9173	8242	16585	22827	0,83	0,07	2,49	5,87	6,44	9,08	1,08	1,04	18,68	19,99
	5,00	1,75	6680	2589	9269	8320	16411	22731	0,83	0,07	2,49	6,39	7,01	9,68	1,08	1,04	19,84	21,16
	5,70	2,00	6552	2813	9366	8448	16187	22634	0,83	0,07	2,49	7,27	7,98	10,63	1,08	1,04	21,88	23,22

OTHER DIMENSIONS VA: 1,53 WD: 2,05 WN: 1,40 HV[12]: 1,04 HV[13]: 0,96 RB: 0,79 SB: 1,82 TB[14]: 2,48

1) Höchstzulässiges Gesamtgewicht entsprechend den gesetzlichen Vorschriften.
2) Höchstzulässiges Gesamtgzuggewicht entsprechend den gesetzlichen Vorschriften.
3) Achslast mit Standardreifengröße.
4) Gewicht von Fahrgestell und Fahrerhaus berechnet mit: Nur Standardausrüstung mit 306 Liter Kraftstoff, 41 Liter AdBlue® und Fahrer mit 75 kg, Toleranz ± 3 %. Änderungen an der Spezifikation haben erhebliche Auswirkungen auf das Fahrzeuggewicht.
5) Weitere AE-Abmessungen für die meisten Radstände erhältlich. Zur Berechnung der Aufbaulänge den Hecküberstand ändern.
6) Dargestelltes CB mit Standardlufteinlass bzw. Auspuff.
7) Kundenspezifische Aufbaulänge mit TOPEC berechnen. Dargestellte Aufbaulänge beruht auf gleichmäßig verteilter Last und bis zur maximalen Achslast beladenem Fahrzeug.
8) Höhe, unbeladen, in Antriebsachsmitte (abgesenkte Nachlaufachse).
9) Höhe, beladen, in Antriebsachsmitte.
10) TK = Wendekreis zwischen Bordsteinkanten.
11) TW = Wendekreis zwischen Wänden.
12) Höhe, unbeladen, in Vorderachsmitte.
13) Höhe, beladen, in Vorderachsmitte.
14) TB ist allgemeine Breite hinten. (an der Mitte der Vorderachse 255).

004F0191CAAA - 202345C - 18-08-2023

Depending on the vehicle configuration a specific option may not be possible. The availability and specification of this vehicle may differ per country. For further information please contact the DAF organisation. Pictures and technical illustrations are not binding in detail and can differ from the standard specification. Subject to modification without prior notice.