Specification sheet

LF 230

FA 4X2 Lkw, 19t Construction

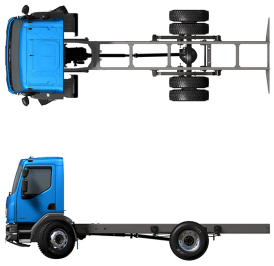

ENGINES
LF 230 PX-7 (172 kW / 234 PS)
LF 260 PX-7 (194 kW / 264 PS)
LF 290 PX-7 (217 kW / 295 PS)
LF 320 PX-7 (239 kW / 325 PS)

GVM[1)]	GCM[2)]
18000 kg	19000 kg
Max. front 7500 kg	
Max. rear 11500 kg	

004F5603ABAA - 202137I - 11-06-2021

DAF Trucks Deutschland GmbH, www.daftrucks.de

FAHRERHAUS AUßEN

Day Cab mit Stoßfänger aus Stahl, getönten Scheiben und elektrischen Fensterhebern. Elektrisch beheizbare Hauptspiegel und Weitwinkelspiegel. Fahrerhausbreite 2130 mm.; Grün getönte Scheiben; Elektrisch verstellbare Spiegel; Spiegelhalterungen, Aufbau 2,50 - 2,60 m; Frontspiegel.

Optional

01605 Fahrerhausfederung mechanisch verstärkt
07343 Bordsteinfenster Beifahrertür
00915 Seite nicht verglast / hinten einfach verglast
09101 Grün getönte Scheiben, beheizt
09283 Spiegelhalterungen, Aufbau 2,40 - 2,50 m

AERODYNAMIK

Optional

09287 Vorbereitung Seitenfender
04906 Seitenfender

LACKIERUNG

; Scheinwerfereinf. u. Stoßfänger: Stone Grey; Fahrgestellfarbe grau..

Optional

16153 Fahrerhaus- und Fahrgestelllackierungen

FAHRERHAUS, INNENAUSSTATTUNG

Linkslenkung; Mechanische Lenksäulenverriegelung; Fahrersitz: luftgefedert; Beifahrersitz: Fest, Velours; Motortunnel-Ablagefach.

Optional

09271 Lenkrad, Leder, Farbe schwarz
03516 Pneumatische Lenksäulenverriegelung
16158 Sitzausfuehrungen
02213 Klimaanlage
04246 Dachluke mit manueller Bedienung

KOMMUNIKATION UND FAHRMANAGEMENT

FMS-Anschluss, vorbereitet; Digitaler Fahrtenschreiber, Stoneridge 1C; Tempomat.

Optional

16155 Audioanlagenhersteller und -typen
07261 Lkw-Telefon
08023 Adaptive Cruise Control mit FCW und AEBS-3

SICHERHEIT UND SCHUTZ

Kein Spurwechsel-Warnsystem; Elektronische Stabilitätsregelung (VSC); Basis-Wegfahrsperre.

Optional

08631 Airbag (Fahrer) und 2 Gurtstraffer
01725 Rückfahrwarnanlage
07414 Rückfahrwarnung mit selbsteinstellender Lautstärke
06633 Wegfahrsperre 5 Minuten (SCM BV03-B1)
06634 Wegfahrsperre 5 Minuten und Alarm (SCM BV03-B2)
06635 Wegfahrsperre 15 Minuten und Alarm (SCM BV03-B3)
16156 EU-ADR-Sicherheitsausruestungen

FEDERUNG UND ACHSEN

Vorderachse Typ 152N, mit 100 mm Kröpfung. Parabelfederung, einschließlich Stoßdämpfern und Stabilisator. Technisch zulässige Belastung 7,5 t.; Einfach untersetzte angetriebene Hinterachse, Typ SR 1132, mit asymmetrischen Parabelfedern, einschließlich Stoßdämpfern. Technisch zulässige Belastung 11,5 t..

RÄDER UND REIFEN

Vorderachse(n): 315/80 R22.5; Angetriebene Hinterachse(n): 315/80 R22.5; Radzierringe silbergrau.

Optional

06764 Radzierringe schwarz
06766 Radzierringe, Chrom mit DAF-Logo
16152 Reifenfabrikate und -typen

ANTRIEBSSTRANG

Motor PX-7, 6-Zylinder-Dieselmotor, 6,7 Liter. Leistung 172 kW (234 PS) bei 2300 U/min. Max. Drehmoment 900 Nm bei 1000-1700 U/min.; Schadstoffklasse Euro 6; Leerlauf-Abschaltautomatik, 5 Minuten; Handschaltgetriebe, 6 Gänge; Getriebeübersetzung 6,75-0,78; Hinterachsübersetzung 5,13.

Optional

04393 Handschaltgetriebe, 9 Gänge
04500 AS Tronic-Getriebe, 12 Gänge
02313 Getriebe (Direktgang)

BREMSANLAGE

Auspuffbremse.

FAHRGESTELL

Radstand 3,75 m / hinterer Überhang 1,12 m; Längsträgerhöhe 270 mm; EAS-Einheit rechts, Abführung rechts; Kraftstoffbehälter aus Kunststoff, 200 l; AdBlue®-Tank 25 l, rechte Fahrgestellseite; Ohne vorderen Unterfahrschutz; Ohne Spritzwasserschutz.

Optional

07071 Reserveradhalterung rechts
03323 Rückleuchten mit LEDs

ANHÄNGERAUSRÜSTUNG

Abschlußquerträger.

AUFBAUTEN UND AUFBAUVORBEREITUNG

Kein Aufbauherstellermodul (BBM); Aufbaustecker am Fahrgestell; Standard-Lochmuster zur Aufbaubefestigung.

Optional

09952 Aufbauherstellermodul (BBM) Full
02597 Aufbaustecker für Ladebordwand
02950 Aufbaustecker für Hydraulikplattform
09240 Aufbaustecker für Müllfahrzeuge
01503 Seitenmarkierungsleuchten

NEBENANTRIEB

Optional

16148 Nebenantriebstypen und -positionen

STROMVERSORGUNG

Generator 80 A, Batterien 2x 125 Ah..

Optional

01897 Generator 100 A
08797 Batterien 2x 175 Ah

GESAMTGEWICHT UND ZUGGESAMTGEWICHT

Technisch zul. FGG Fahrgestellgewicht max 19000 kg; Technisch zul. ZGG Antriebstrang gleich FGG.

004F5603ABAA - 202137I - 11-06-2021

EINSATZBEDINGUNGEN

Wasserabscheider, beheizt; Luftansaugkanal auf dem Fahrerhausdach.

Optional

02270	Kaltes Klima	04987	Kühler-Fliegengitter
04256	Wasserabscheider, nicht beheizt		

AUSLIEFERUNG DES FAHRZEUGS

Standard-Werkzeugsatz.

Go to DAF.com to configure your own perfect DAF.

004F5603ABAA - 202137I - 11-06-2021

LF 230

FA 4X2 Lkw, 19t Construction

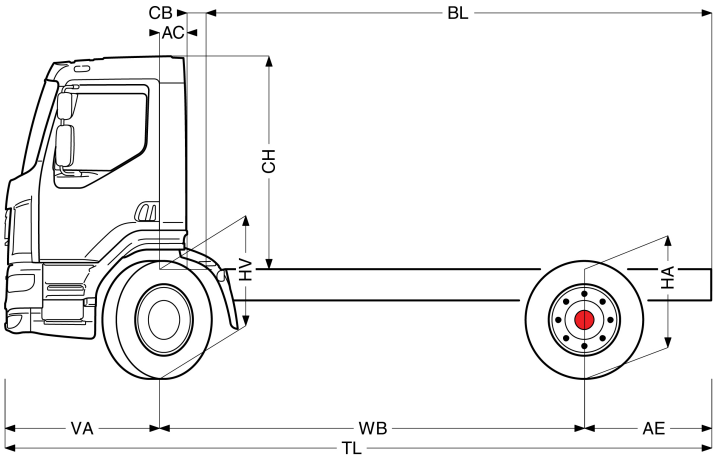

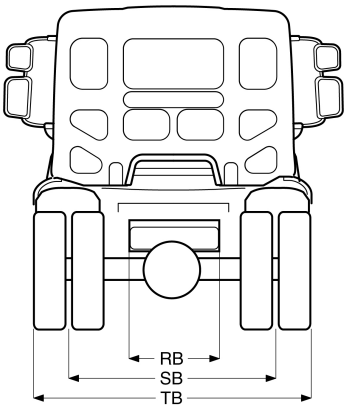

	Wheelbase - AE		Unladen weight[4)]			Gross Carrying Capacity			Variable dimensions									
	WB	AE[5)]	Front	Rear	Total	Front	Rear	Total	AC	CB[6)]	CH[7)]	BL[8)]	BL	TL	HA[9)]	HA[10)]	TK [11)]	TW[12)]
DAY CAB	3,45	1,12	3384	1720	5104	4116	9780	12896	0,24	0,18	1,88	3,87	4,40	5,95	1,14	0,98	12,96	13,98
	3,75	1,12	3528	1836	5364	3972	9664	12636	0,24	0,18	1,88	4,32	4,90	6,25	1,13	0,98	13,78	14,81
	4,15	1,12	3429	1733	5163	4071	9767	12837	0,24	0,18	1,88	4,84	5,49	6,65	1,14	0,99	14,87	15,92
	4,45	1,12	3451	1746	5198	4049	9754	12802	0,24	0,18	1,88	5,27	5,95	6,95	1,14	0,99	15,69	16,75
	4,75	1,12	3474	1758	5232	4026	9742	12768	0,24	0,18	1,88	5,68	6,42	7,25	1,14	0,99	16,52	17,58

OTHER DIMENSIONS VA: 1,38 HV[13)]: 1,08 HV[14)]: 0,93 RB: 0,79 SB: 1,83 TB[15)]: 2,49

1) Höchstzulässiges Gesamtgewicht entsprechend den gesetzlichen Vorschriften.
2) Höchstzulässiges Gesamtgzuggewicht entsprechend den gesetzlichen Vorschriften.
3) Achslast mit Standardreifengröße.
4) Gewicht von Fahrgestell und Fahrerhaus berechnet mit: Nur Standardausrüstung mit 180 Liter Kraftstoff, 23 Liter AdBlue® und Fahrer mit 75 kg, Toleranz ± 3 %. Änderungen an der Spezifikation haben erhebliche Auswirkungen auf das Fahrzeuggewicht.
5) Weitere AE-Abmessungen für die meisten Radstände erhältlich. Zur Berechnung der Aufbaulänge den Hecküberstand ändern.
6) Dargestelltes CB mit Standardlufteinlass bzw. Auspuff.
7) Fahrerhaushöhe gemessen von Rahmenträger bis geschlossene Dachluke.
8) Kundenspezifische Aufbaulänge mit TOPEC berechnen. Dargestellte Aufbaulänge beruht auf gleichmäßig verteilter Last und bis zur maximalen Achslast beladenem Fahrzeug.
9) Höhe, unbeladen, in Antriebsachsmitte.
10) Höhe, beladen, in Antriebsachsmitte.
11) TK = Wendekreis zwischen Bordsteinkanten.
12) TW = Wendekreis zwischen Wänden.
13) Höhe, unbeladen, in Vorderachsmitte.
14) Höhe, beladen, in Vorderachsmitte.
15) TB ist allgemeine Breite hinten. (an der Mitte der Vorderachse 255).

004F5603ABAA - 202137I - 11-06-2021

Depending on the vehicle configuration a specific option may not be possible. The availability and specification of this vehicle may differ per country. For further information please contact the DAF organisation. Pictures and technical illustrations are not binding in detail and can differ from the standard specification. Subject to modification without prior notice.