Specification sheet

XF 450

FT 4X2 Sattelzugmaschine

ENGINES
XF 450 MX-11 (330 kW / 449 PS)
XF 430 MX-13 (315 kW / 428 PS)
XF 480 MX-13 (355 kW / 483 PS)
XF 530 MX-13 (390 kW / 530 PS)

GVM[1)]	GCM[2)]
18000 kg	44000 kg
Max. front 8000 kg	
Max. rear 11500 kg	

004G0709AAAA - 202137I - 11-06-2021

DAF Trucks Deutschland GmbH, www.daftrucks.de

FAHRERHAUS AUßEN

Space Cab mit Stoßfänger aus galvanisiertem Stahl, getönten Scheiben und elektrischen Fensterhebern. Elektrisch beheizbare Hauptspiegel und Weitwinkelspiegel. Fahrerhausbreite 2490 mm.; Fahrerhausaufhängung mechanisch; LED-Tagfahrleuchten; Frontspiegel; Zentralverriegelung, 2 Schlüssel, 2 Fernbedien..

Optional

- 03710 Fahrerhaus - Comfort Cab
- 01760 Fahrerhaus - Super Space Cab
- 01226 Fahrerhaus luftgefedert
- 01174 Sonnenblende außen 'grün lichtdurchlässig'
- 06790 Aluminiumleiter, einteilig
- 06791 Aluminiumleiter, zweiteilig
- 00847 Signalhörner, 1 Satz
- 09006 Signalhörner, 2 Sätze
- 08020 LED-Scheinwerfer
- 09982 Ohne Zusatzleuchten im Stoßfänger
- 09984 Nebelleuchten und Kurven-/Abbiegelicht
- 06593 Skylights
- 06628 1 Rundumleuchte, Beifahrerseite
- 06627 1 Rundumleuchte, Fahrerseite
- 06629 2 Rundumleuchten

AERODYNAMIK

Optional

- 06776 Einstellbarer Dachspoiler
- 08822 Einstellbarer Dachspoiler für Space Cab
- 06160 Fester Dachspoiler für Super Space Cab
- 07401 Kurbel für Dachspoiler
- 04906 Seitenfender
- 04146 Seitenverkleidung

LACKIERUNG

Fahrerhausfarbe H3279 Brillantweiß; Scheinwerfereinf. u. Stoßfänger: Brilliant White; Fahrgestellfarbe grau..

FAHRERHAUS, INNENAUSSTATTUNG

Farbgebung der Innenraumverkleidung Dark Sand; Fahrerhaus, Innenraumverzierung Delta schwarz; Fahrersitz: Comfort Air; Beifahrersitz: Basic; Untere Schlafliege ohne Schublade; Gepäckfach; Automatische Temperaturregelung und Klimaanlage; Wasser-Standheizung; Pollenfilter.

Optional

- 07152 Farbgebung der Innenraumverkleidung Exclusive
- 07592 Gestaltung Fahrerhausinnenraum, Argenta
- 07591 Gestaltung Fahrerhausinnenraum, Rustica
- 07733 Fahrersitz: Luxury Air
- 07736 Fahrersitz: Super Air
- 07737 Fahrersitz: Xtra Leather Air
- 07741 Beifahrersitz: Comfort Air
- 07743 Beifahrersitz: Luxury Air
- 07746 Beifahrersitz: Super Air
- 07748 Beifahrersitz: Xtra Leather Air
- 06539 Kühlbox bzw. Kühlschrank
- 09603 Untere Schlafliege mit Schublade 65 Liter
- 06784 Xtra Comfort Matratze untere Schlafliege
- 01065 Keine obere Schlafliege/kein Gepäckfach
- 01066 Obere Schlafliege
- 06676 PL-Leuchten im Fahrerhausdachhimmel
- 06970 Automatische Fahrerhaus-Klimaregelung

KOMMUNIKATION UND FAHRMANAGEMENT

Digitaler Fahrtenschreiber, Stoneridge 1C; Geschw.-begr.-Einst. 85 km/h; ECO aus 90 km/h; Antennen: Radio, 2x Mobilfunk, GNSS; Adaptive Cruise Control mit FCW und AEBS-3; Driver Performance Assistant.

Optional

- 09680 Ohne Erfassung von Straßenbenutzungsgebühren
- 08305 Lautsprechersystem mit zwei Lautsprechern
- 07117 Radio/USB-Player, zwei Lautsprecher
- 01100 Navigations-Radio für Lkw, 6 Lautsprecher
- 07261 Lkw-Telefon
- 06991 Predictive Cruise Control
- 06992 Predictive Cruise Control lite

SICHERHEIT UND SCHUTZ

Spurwechsel-Warnsystem; Elektronische Stabilitätsregelung (VSC); Basis-Wegfahrsperre.

Optional

- 08631 Airbag (Fahrer) und 2 Gurtstraffer
- 07011 DAF Night Lock
- 02178 Batterietrennschalter
- 09828 Frontsicht-Kamerasystem
- 09827 Seitenkamerasystem
- 01725 Rückfahrwarnanlage

FEDERUNG UND ACHSEN

Tragfähigkeit Vorderachse 8,00 t; Hinten: 13,00 t, Luftfederung, SR1344.

Optional

- 01769 Tragfähigkeit Vorderachse 7,50 t
- 06257 Tragfähigkeit Vorderachse 9,00 t
- 04647 Luftfederung vorne
- 04057 Hinterachse HR 1356
- 04588 Hinterachse SR 1347
- 08191 Achslastüberwachung

RÄDER UND REIFEN

Vorderachse(n): 315/70 R22.5; Angetriebene Hinterachse(n): 315/70 R22.5; Stahlscheibenräder, silbergrau; Radzierringe silbergrau.

Optional

- 16152 Reifenfabrikate und -typen

ANTRIEBSSTRANG

Motor MX-11, 6-Zylinder-Dieselmotor mit mehrstufigem Drehmoment, 10,8 Liter. Leistung: 330 kW - 449 PS bei 1600 U/min. Maximales Drehmoment: 2300 Nm bei 900-1125 U/min.; Schadstoffklasse Euro 6; Leerlauf-Abschaltautomatik, 5 Minuten; Automatisiertes Getriebe, TraXon, 12 Gänge; Getriebeübersetzung 16,69-1,00; Hinterachsübersetzung 2,38; Antriebsschlupfregelung (ASR).

Optional

- 04523 Handschaltgetriebe, 16 Gänge
- 07103 Automatisiertes Getriebe, TraXon, 16 Gänge
- 02314 Getriebe (Schongang)

BREMSANLAGE

Auspuffbremse; Feststellbremsbetätigung mit Prüfstellung; Belüftete Scheibenbremsen vorn und hinten. Zweikreis-Druckluftanlage mit elektronischer Steuerung (EBS). Doppelzylinder-Luftkompressor mit beheiztem Trockner und Sparmodus..

Optional

- 09921 MX-Motorbremse
- 02715 ZF-Intarder
- 04901 Federspeicherbremszylinder erste Vorderachse

004G0709AAAA - 202137I - 11-06-2021

FAHRGESTELL

Radstand 3,80 m / hinterer Überhang 0,75 m; Längsträgerhöhe 260 mm; Serienmäßige Komponentenanordnung; Auspuffrohr horizontal, niedrig; Horiz. Batteriekasten re., keine Reserveradhalt.; Alukraftstofftank 845 l m. Trittstufe, Höhe 620 mm; AdBlue®-Tank 90 l, am linken Kotflügel; Vorderer Unterfahrschutz; Laufsteg mit Trittstufe; Kotflügel hinten; Spritzwasserschutz; Arbeitsscheinwerfer, LED.

Optional

08740 Freier Platz zwischen Vorder- und Hinterachse
08915 Rechte Fahrgestellseite frei, 1400 mm
08916 Rechte Fahrgestellseite frei, 1600 mm
08917 Rechte Fahrgestellseite frei, 1800 mm
06406 Komponentenfreie rechte Seite, 2500 mm
06611 Auspuffrohr vertikal, hoch
03052 Hor. Batteriekasten und Ersatzradhalter rechts
03135 Vert. Batteriekast. li., keine Reserveradhalterung
03094 Batterien im hint. Überhang, keine Reserveradhalt.
03098 Batterien hint. Überhang, Reserveradhalterung li.
03623 Ohne Radkeile
06306 Zwei Radkeile
03323 Rückleuchten mit LEDs

ANHÄNGERAUSRÜSTUNG

Sattelkupplung Jost, Typ JSK42C, Gusseisen, Hoehe 150 mm mit Montageplatte 40 mm. Durchmesser des Achsschenkelbolzen 2 Zoll; KA-Sattelvormaß 670 mm; Pneumatikanschluß für Anhänger, Drehkupplung; Elektroanschluß 24 V / 1x 15polig; Staufach für Anhängerverbindungen.

Optional

03178 Abschlepphaken, D=4,3
04359 Führungsprofile
06731 Fahrgestell-Schutzstange

NEBENANTRIEB

Optional

16148 Nebenantriebstypen und -positionen

STROMVERSORGUNG

Generator 80 A, Batterien 2x 230 Ah..

Optional

06460 Generator 120 A
08775 Generator 150 A
07671 Batterien 2x 210 Ah AGM C-Typ

GESAMTGEWICHT UND ZUGGESAMTGEWICHT

Technisch zul. FGG Fahrgestellgewicht max 20500 kg; Max. Zuggesamtgewicht Antriebsst. 50000 kg Kl. 3.

Optional

03673 Max. Zuggesamtgewicht Antriebsst. 44000 kg Kl. 2
00939 Max. Zuggesamtgewicht Antriebsst. 56000 kg Kl. 2
00818 Max. Zuggesamtgewicht Antriebsst. 60000 kg Kl. 3

EINSATZBEDINGUNGEN

Luftansaugung oben.

Optional

08400 Silent-Modus
03646 Luftansaugung vorne
03648 Luftansaugung oben mit Zyklonfilter

GARANTIE UND WARTUNG

Garantie Plus - Antriebsstrang, voller Garantieschutz für 1 Jahr auf das Fahrzeug (außer tatsächliche Verschleißteile), im 2. und 3. Jahr auf den Antriebsstrang bis 500.000 km und Pannenhilfe im 1. Jahr.; ITS-Service.

Optional

08311 Verlängertes Wartungsintervall

Go to DAF.com to configure your own perfect DAF.

004G0709AAAA - 202137I - 11-06-2021

XF 450

FT 4X2 Sattelzugmaschine

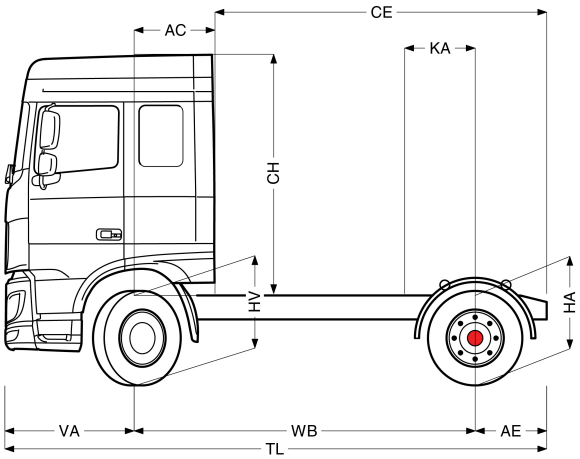

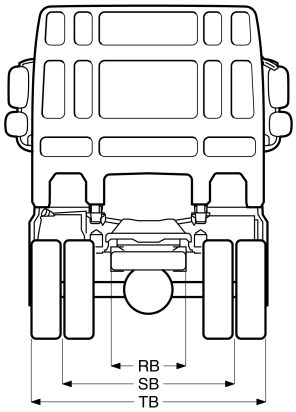

	Wheelbase - AE		Unladen weight[4]			Gross Carrying Capacity			Variable dimensions								
	WB	AE[5]	Front	Rear	Total	Front	Rear	Total	AC	CE	CH[6]	KA[7]	TL	HA[8]	HA[9]	TK [10]	TW[11]
SPACE CAB	3,60	0,75	5224	2300	7524	2776	9200	10476	0,88	3,47	2,56	0,47	5,72	0,97	0,95	12,98	14,33
	3,80	0,75	5274	2329	7603	2726	9171	10397	0,88	3,67	2,56	0,67	5,92	0,97	0,95	13,50	14,86
	4,00	0,75	5321	2409	7730	2679	9091	10270	0,88	3,87	2,56	0,67	6,12	0,97	0,95	14,02	15,39
	WB	AE[5]	Front	Rear	Total	Front	Rear	Total	AC	CE	CH[6]	KA[7]	TL	HA[8]	HA[9]	TK [10]	TW[11]
SUPER SPACE CAB	3,60	0,75	5295	2304	7599	2705	9196	10401	0,88	3,47	2,94	0,47	5,72	0,97	0,95	12,98	14,33
	3,80	0,75	5344	2334	7678	2656	9166	10322	0,88	3,67	2,94	0,67	5,92	0,97	0,95	13,50	14,86
	4,00	0,75	5391	2414	7805	2609	9086	10195	0,88	3,87	2,94	0,67	6,12	0,97	0,95	14,02	15,39

OTHER DIMENSIONS VA: 1,37 HV[12]: 0,96 HV[13]: 0,89 RB: 0,79 SB: 1,82 TB[14]: 2,48

1) Höchstzulässiges Gesamtgewicht entsprechend den gesetzlichen Vorschriften.
2) Höchstzulässiges Gesamtgzuggewicht entsprechend den gesetzlichen Vorschriften.
3) Achslast mit Standardreifengröße.
4) Gewicht von Fahrgestell und Fahrerhaus berechnet mit: Nur Standardausrüstung mit 761 Liter Kraftstoff, 81 Liter AdBlue® und Fahrer mit 75 kg, Toleranz ± 3 %. Änderungen an der Spezifikation haben erhebliche Auswirkungen auf das Fahrzeuggewicht.
5) Weitere AE-Abmessungen für die meisten Radstände erhältlich.
6) Fahrerhaushöhe gemessen von Rahmenträger bis geschlossene Dachluke.
7) Kundenspezifisches KA mit TOPEC berechnen.
8) Höhe, unbeladen, in Antriebsachsmitte.
9) Höhe, beladen, in Antriebsachsmitte.
10) TK = Wendekreis zwischen Bordsteinkanten.
11) TW = Wendekreis zwischen Wänden.
12) Höhe, unbeladen, in Vorderachsmitte.
13) Höhe, beladen, in Vorderachsmitte.
14) TB ist allgemeine Breite hinten. (an der Mitte der Vorderachse 255).

004G0709AAAA - 202137I - 11-06-2021

Depending on the vehicle configuration a specific option may not be possible. The availability and specification of this vehicle may differ per country. For further information please contact the DAF organisation. Pictures and technical illustrations are not binding in detail and can differ from the standard specification. Subject to modification without prior notice.